FAN MOTORS ITALIA

STAFFE A "V" IN FERRO ZINCATO (ZINC-COATED "V" BRACKETS)

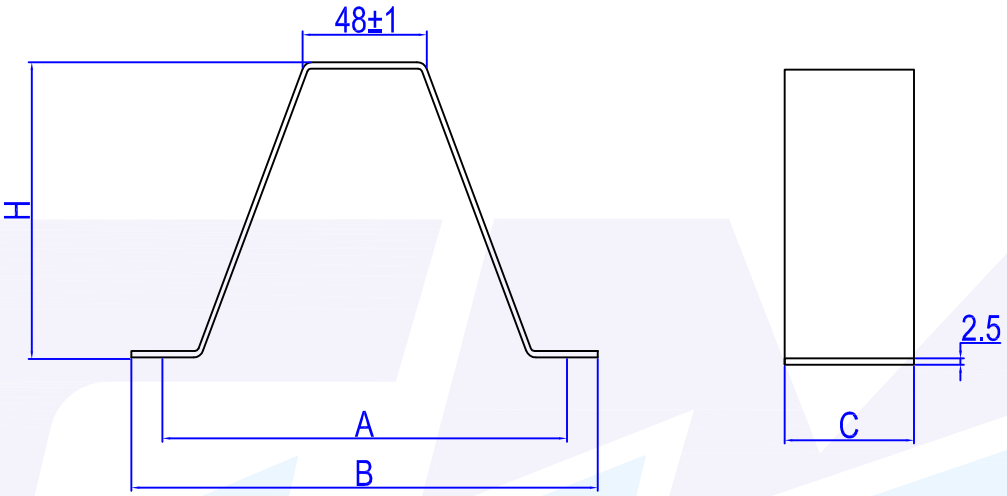

A (mm)	B (mm)	C (mm)
110	134	24
130	152	25
133	162	39
140	167	40
145	172	48
450	175	
152	181	
159		

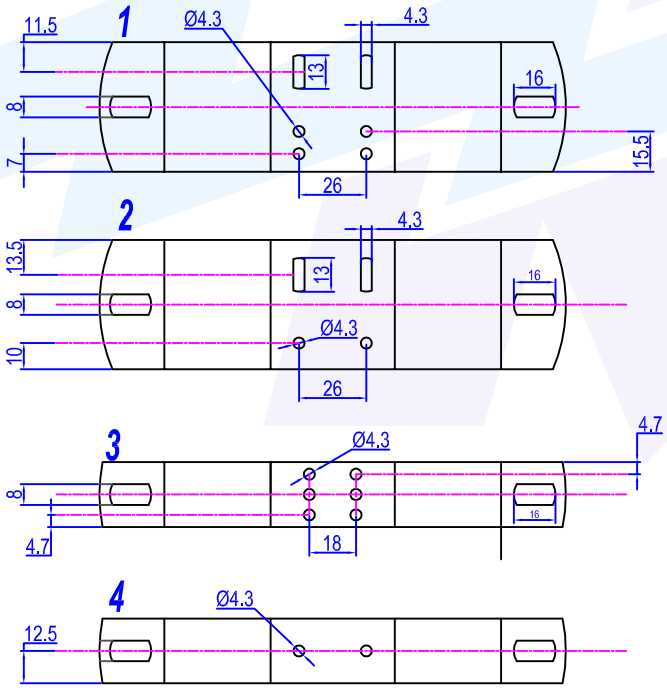

H(mm) [18mm]	H(mm) [26mm]
56	52
63	67
73	72
75	82
89	112
142	

Questo disegno industriale è di esclusiva proprietà della FMI s.r.l. Ne è vietata la copia, la riproduzione e l'utilizzazione per la costruzione, sotto comminatoria delle tutele e sanzioni previste dalle vigenti disposizioni di legge.
(FMI Srl is the only exclusive owner of this technical drawing. It is forbidden any duplication, any reproduction and any use for manufacturing, under the notice of penalty of protections and sanctions provided by the current provisions of law)